平成27年度
小田原・足柄下地区中学校バスケットボール新人大会

10月18日（日）　西湘地区体育センター・箱根町立箱根中学校
10月24日（土）　西湘地区体育センター・小田原市立城山中学校
10月25日（日）　相洋中・高等学校

主催　小田原・足柄下地区中学校体育連盟
主管　小田原・足柄下地区中学校体育連盟バスケットボール専門部

1　大会規定

現行（2011～）のバスケットボール競技規則で行う。

1　引率教師のいないチームは失格とする。
2　試合予定時刻を15分過ぎた時点で遅れたチームは棄権とみなす。
3　ベンチには学校代表者1名、監督(顧問)1名、コーチ1名、アシスタントコーチ1名、マネージャー1名、選手は15名、合計20名までとする。（ユニフォームの違う選手は出場できません。）
4　メンバー用紙は、コーチが第1試合は開始10分前には提出し、スターティングメンバーを報告する。コーチは試合開始5分前にスターティングメンバーの確認のサインをする。
5　ユニフォームは、組合わせ番号の若いチームが原則として淡色を使用し、ベンチはオフィシャル席に向かって右側とする。
6　リーグ戦で同率の場合は次のように決定する。
1) 2チーム同率の場合
対戦相手に勝ったチームを上位とする。
2) 3チーム同率の場合
当該3チームのゴールアベレージで決定する。

例)	チーム	試合数	勝ち数	負け数	総得点		総失点	ゴールアベレージ	順位
	A	2	1	1	159	－	155	1.025806452	1
	B	2	1	1	163	－	159	1.025157233	2
	C	2	1	1	157	－	165	0.951515152	3

7　延長は1回3分として必要なだけ行う。
8　各校のテーブルオフィシャルズは、筆記用具（黒ペン、赤ペン、定規）・ゲーム用ボールを持参のこと。
9　ベンチでの応援（同一フロアー）で、鳴り物（例：ペットボトルにBB弾を入れたもの、チアーホーンなど）を使っての応援と、床の踏み鳴らしは不可とする。
10　屋外で練習するチームは、必ず屋外用シューズを使用すること。また、シューズ等は玄関等に置かず、シューズケースなどに入れて持ち歩くこと。
11　更衣場所の使用はきちんと、きれいに、忘れ物のないように。また、貴重品は各校で管理すること。
12　救急用具は各校で用意すること。
13　利用施設に迷惑がかからないよう、食べ物や飲み物などの後始末をきちんとすること。ゴミは持ち帰ること。
14　会場では、指定以外の場所には立ち入らぬこと。生徒の自動販売機の使用は禁止する。
15　コーチ、ア・コーチはスラックス、または、スラックスタイプのジャージを着用すること。

2 組み合わせ

◆平成27年度小田原・足柄下地区シード決めベスト4をシード校とする。

《予選リーグ》 10月18日（日） 西湘地区体育センター・箱根町立箱根中学校

《男子》

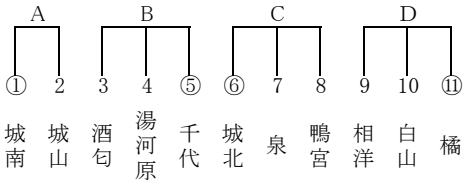

《決勝トーナメント》 10月24日（土） 西湘地区体育センター・城山中学校 10月25日（日）相洋中高等学校

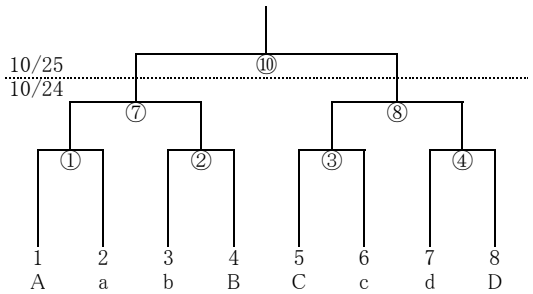

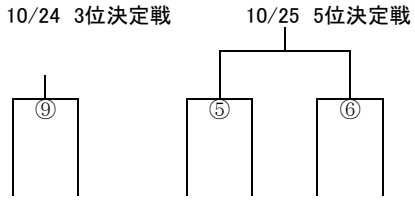

・A～Dには予選リーグの1位が入ります。
・a、bには予選リーグのC、Dの2位が入ります。
・c、dには予選リーグのA、Bの2位が入ります。

《女子》 10月18日（日） 西湘地区体育センター・箱根町立箱根中学校

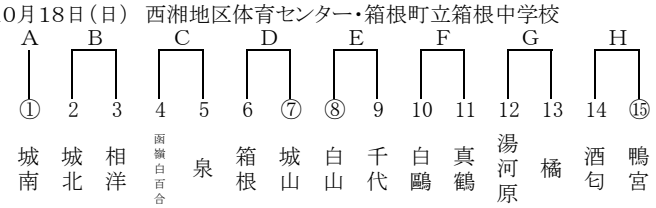

《決勝トーナメント》10月24日（土） 城山中学校・西湘地区体育センター 10月25日（日）相洋中高等学校

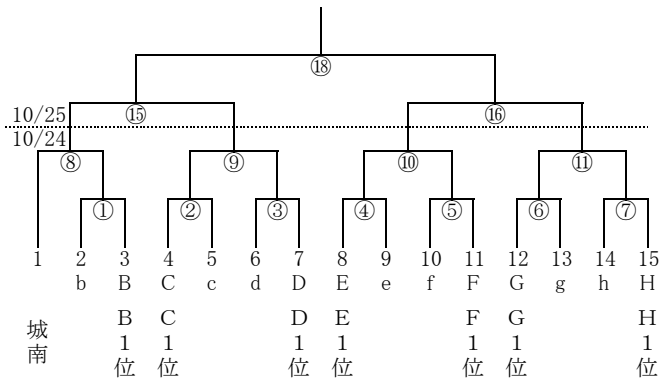

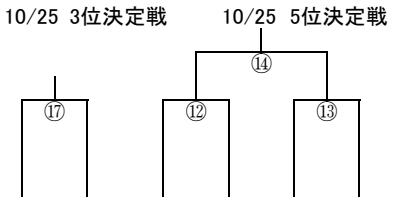

※b,c,dにE, F, G, Hの2位の3チーム
※e,f,g,hに上記に入らなかったE～Hの2位の1チームとB～Dの2位のチームが入ります。

★ 抽選は10月18日（日）片付け終了後に行います。（西湘地区体育センター）
予選2位のチームは必ず参加してください。

３ 競技日程

10月18日（日）箱根町立箱根中学校　Aコート　　コート主任 池谷　　審判主任

順	時 刻	姓	対 戦	オフィシャル	審 判
1	9:00		－		
2	10:20	f	白山 － 千代	泉	
3	11:40	f	城北 － 相洋	A2負	
4	13:00		－		
5	14:20		－		
6	15:40		－		

10月18日（日）箱根町立箱根中学校　Bコート　　コート主任 多田　　審判主任

順	時 刻	姓	対 戦	オフィシャル	審 判
1	9:00	m	酒匂 － 千代	湯河原	
2	10:20	f	箱根 － 城山	函嶺白百合	
3	11:40	m	湯河原 － 酒匂	千代	
4	13:00	f	函嶺白百合 － 泉	A3負	
5	14:20	m	千代 － 湯河原	酒匂	
6	15:40		－		

10月18日（日）西湘地区体育センター　Aコート　　コート主任 吉田　　審判主任

順	時 刻	姓	対 戦	オフィシャル	審 判
1	10:00	m	城北 － 泉	鴨宮m	
2	11:20	f	酒匂 － 鴨宮	橘f	
3	12:40	m	泉 － 鴨宮	城北m	
4	14:00	f	湯河原 － 橘	A2負	
5	15:20	m	城北 － 鴨宮	泉m	
6			－		

10月18日（日）西湘地区体育センター　Bコート　　コート主任 角田　　審判主任

順	時 刻	姓	対 戦	オフィシャル	審 判
1	10:00	m	相洋 － 橘	白山	
2	11:20	m	城南 － 城山	真鶴f	
3	12:40	m	白山 － 相洋	橘m	
4	14:00	f	白鷗 － 真鶴	B2負	
5	15:20	m	橘 － 白山	相洋m	
6			－		

大会2日目

10月24日（土）城山中学校　Mコート　　コート主任　　審判主任

順	時 刻	姓	対 戦	オフィシャル	審 判
1	9:00	m	① －	③	
2	10:20	m	② －	①負	
3	11:40	f	③ －	②負	
4	13:00	f	② －	③負	
5	14:20	m	⑦ －	②負	
6	15:40	f	⑦ －	⑦負	

10月24日（土）西湘地区体育センター　Aコート　　コート主任　　審判主任

順	時 刻	姓	対 戦	オフィシャル	審 判
1	9:20		－		
2	10:40	m	③ －	⑥	
3	12:00	f	④ －	A2負	
4	13:20	f	⑥ －	A3負	
5	14:40	f	⑧ －	A4負	
6	16:00	f	⑩ －	A5負	

10月24日（土）西湘地区体育センター　Bコート　　コート主任　　審判主任

順	時 刻	姓	対 戦	オフィシャル	審 判
1	9:20	f	① －	⑤	
2	10:40	m	④ －	⑦	
3	12:00	f	⑤ －	B2負	
4	13:20	f	⑦ －	B3負	
5	14:40	m	⑧ －	B4負	
6	16:00	f	⑪ －	B5負	

大会3日目

10月25日（日） 相洋中高等学校　Aコート　　コート主任　　審判主任

順	時 刻	姓	対　戦	オフィシャル	審　判
1	9:00	f	女子準決　－	女子5決決	
2	10:20	m	男子5決決　－	男子3決	
3	11:40	f	女子5決決　－	A2負	
4	13:00	m	男子3決　－	A3負	
5	14:20	m	男子5決　－	A4負	
6	15:40	m	男子決勝　－	A5負	

10月25日（日） 相洋中高等学校　Bコート　　コート主任　　審判主任

順	時 刻	姓	対　戦	オフィシャル	審　判
1	9:00	f	女子準決　－	女子5決決	
2	10:20	m	男子5決決　－	男子3決	
3	11:40	f	女子5決決　－	B2負	
4	13:00	f	女子3決　－	B3負	
5	14:20	f	女子5決　－	B4負	
6	15:40	f	女子決勝　－	B5負	

◆10月18日　箱根中学校　8:20集合・打ち合わせ

	Aコート	Bコート	予備
TOセット	箱根	箱根	
延長コード	箱根	箱根	
デジタイマー	箱根	箱根	
ストップウォッチ	箱根	箱根	
ポゼションアロー	箱根	箱根	
24秒計	箱根	箱根	
ブザー			
オン・ザ・コート	箱根	箱根	

◆10月18日　西湘地区体育センター　8:20集合・打ち合わせ

	Aコート	Bコート	予備
TOセット	鴨宮	泉	
延長コード	西湘	西湘	
デジタイマー	城山	相洋	
ストップウォッチ	白山	白山	
ポゼションアロー	白山	千代	
24秒計	西湘	西湘	
ブザー			
オン・ザ・コート	酒匂f・鴨宮f・城山f		

☆先生方は自分のチームの試合コートを準備してください。責任者は各コート主任の先生です。
☆各コート　長机1、イス53（ベンチ19×2、TO5、交代2×2、得点係2、モップ係2×2）モップ4

◆10月24日　西湘地区体育センター・城山中学校　8:20集合・打ち合わせ

	西湘地区体育センター			城山中学校	
	Aコート	Bコート	予備	Mコート	予備
TOセット				城山	
延長コード	西湘	西湘		城山	
デジタイマー				城山	
ストップウォッチ				城山	
ポゼションアロー				城山	
24秒計	西湘	西湘		城山	
ブザー					
オン・ザ・コート				城山	

◆10月25日　相洋中高等学校　8:20集合・打ち合わせ

	Aコート	Bコート	Bコート
TOセット	相洋	相洋	
延長コード	相洋	相洋	
デジタイマー	相洋	相洋	
ストップウォッチ	相洋	相洋	
ポゼションアロー	相洋	相洋	
24秒計	相洋	相洋	
ブザー			
オン・ザ・コート	相洋	相洋	

☆先生方は自分のチームの試合コートを準備してください。責任者は各コート主任の先生です。
☆各コート　長机1、イス53（ベンチ19×2、TO5、交代2×2、得点係2、モップ係2×2）モップ4

5　連絡事項
・片付けは、最終試合のチームが、ギャラリー、更衣場所、トイレ等を、前の試合のチームがオン・ザ・コートを行ってください。
・各会場では、ギャラリーの前2列をチームの応援席としますので、荷物等を置かないようにお願いします。